日期/Date		归档员 Filing Clerk

技术参数:
- 产品系列: M12 D-Code
- 插针数: 4
- 额定电流(40℃): 4 A
- 额定电压: 250 V
- 脉冲电压: 2500 V
- 污染等级: 3
- 过电压保护等级: II
- 接触电阻: ≤3 mΩ
- 绝缘电阻: ≥100MΩ
- 锁紧方式: 螺纹M12X1
- 连接方式: 浸焊
- 防护等级: IP67
- 插拔次数: >100
- 使用温度范围: -40℃ - +85℃
- 插针材料: 铜合金
- 插针电镀材料: 金
- 插体材料: PA
- 外壳材料: 铸锌镀镍

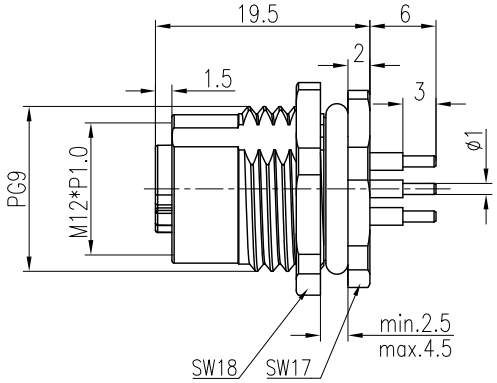

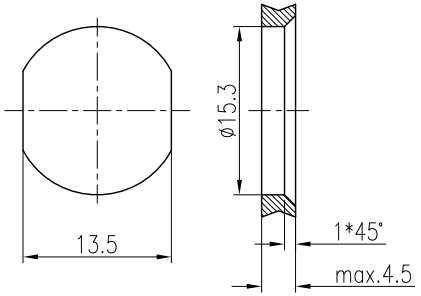

通孔安装
With bore hole

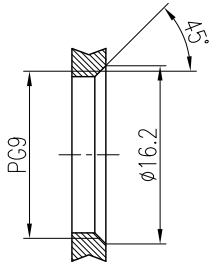

螺纹安装
With thread to screw in

面板安装尺寸
Panel Cut-out

针位图
Contact arrangement

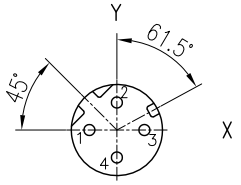

针位图 pin position			带电线颜色
序号NO.	X	Y	Wire color
1	-2.50	0.00	黄色 yellow
2	0.00	2.50	白色 white
3	2.50	0.00	橙色 orange
4	0.00	-2.50	蓝色 blue

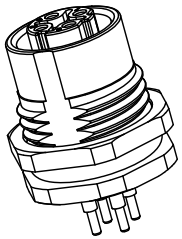

Technical specification:
- Series: M12 D-Code
- Number of contacts: 4
- Rated current (40℃): 4 A
- Rated voltage: 250 V
- Rated impulse voltage: 2500 V
- Pollution degree: 3
- Overvoltage category : II
- Contact resistance: ≤3 mΩ
- Insulation resistance: ≥100MΩ
- Connectoe locking system: Screw M12x1
- Terminal: dip solder
- Degree of protection: IP67
- Mating cycles: >100
- temperature range: -40℃ - +85℃
- Material of contact: copper alloy
- Contact plating: AU
- Material of Insert: PA
- Material of housing: zinc diecasting nickel plated

标记 Mark	处数 Number	变更描述/Description		签名 Signature	日期 Date

	姓名/Name	日期/Date		姓名/Name	日期/Date
绘图 Drawn	CH CHEN	10.4.2017	标准化 Stand.	-	-
审核 Checked	HQ ZHANG	10.4.2017			
工艺 Process	-	-	批准 Approved	YY LUO	10.4.2017

表面处理 Finish	-	图号 Drawing No.	-
材料 Material	-	产品代号 Part Code	M12-F04D-BKR -PG9-D
		产品料号 Part No.	1632043241011
		产品名称 Part Name	-

比例 Scale	版本 REV.	重量 Weight	数量 Qty.
3:2	V1.0	10g	-

All Dimensions in mm
Original Size DIN A 4

厦门唯恩电气有限公司
XIAMEN WAIN ELECTRICAL CO.LTD